LEISTER

TRIAC S

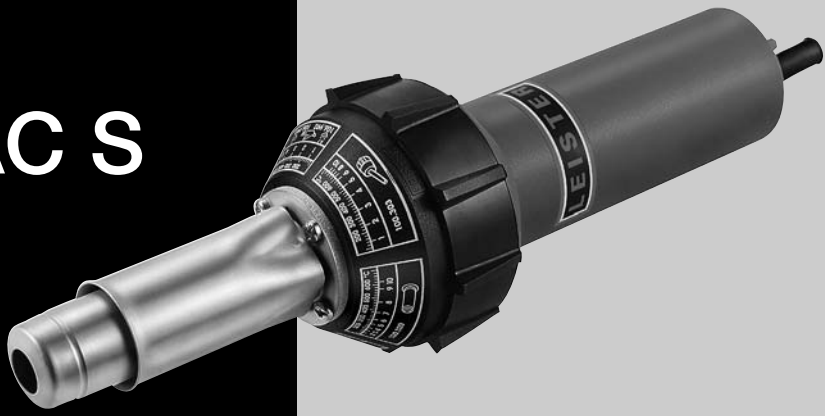

TRIAC PID

Leister Process Technologies
Riedstrasse
CH-6060 Sarnen/Switzerland

Tel. +41-41662 74 74
Fax +41-41662 74 16

www.leister.com
sales@leister.com

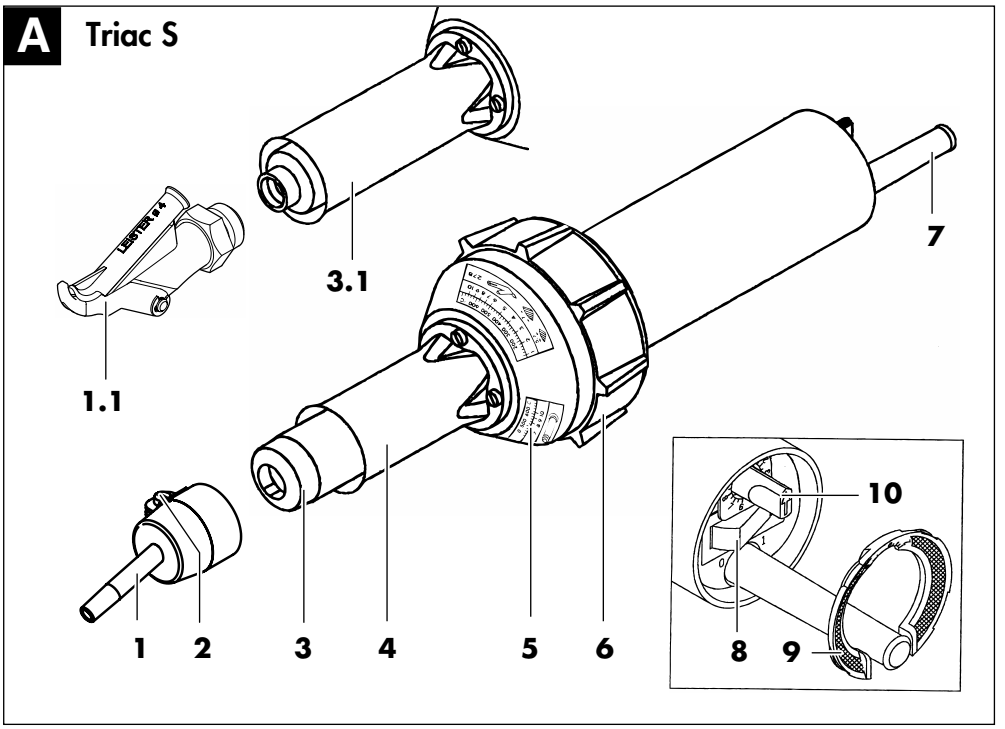
A
Triac S
LEISTER
1.1
3.1
7
1
2
3
4
5
6
10
8
9

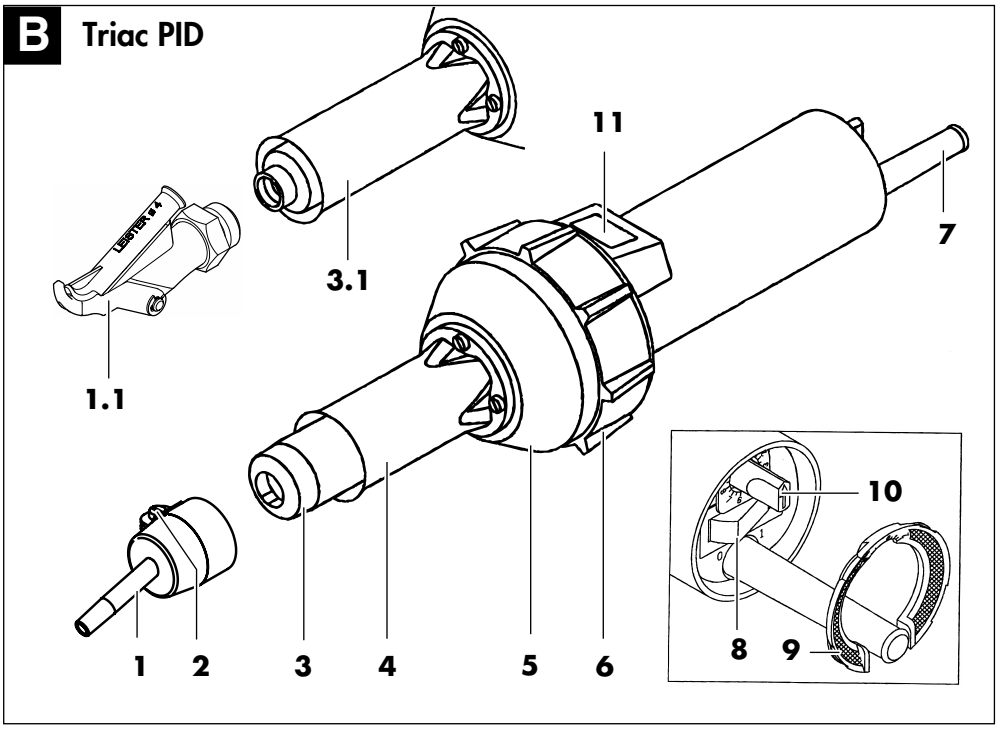
B
Triac PID
LEISTER
1.1
3.1
11
7
1
2
3
4
5
6
10
8
9

Bezpečnostní předpisy

VAROVÁNÍ: Nerespektování bezpečnostních předpisů při práci s horkovzdušným zařízením může vést k požáru, výbuchu, úderu elektrickým proudem nebo popálení. Přečtěte si před použitím návod k obsluze a dodržujte vždy bezpečnostní předpisy. Návod k obsluze uložte a neinstruované osobě jej před použitím dejte.

VAROVÁNÍ: Chybně zapojené síťové zástrčky mou vést k životně nebezpečnému úderu elektrickým proudem. Síťovou zástrčku nechte připojit ke kabelu pouze odborníkem.

VAROVÁNÍ: Poškozené těleso nebo otevřený stroj může vést k životu nebezpečnému úderu elektrickým proudem. Stroj neotvírejte a poškozený stroj neuvádějte do provozu. Nanavrtávejte těleso, např. k upevnění firemního štítku. Před každou prací na stroji vytáhněte síťovou zástrčku.

VAROVÁNÍ: Poškozený připojovací kabel může vést k životu nebezpečnému úderu elektrickým proudem. Pravidelně připojovací kabel kontrolujte. Stroj s poškozeným kabelem neuvádějte do provozu. Poškozený kabel nechte vždy nahradit odborníkem. Neomotávejte kabel okolo stroje a chraňte jej před olejem, teplem a ostrými hranami. Nenoste stroj za kabel a nepoužívejte jej k vytažení zástrčky ze zásuvky.

Při nasazení stroje na stavbách a venku použijte pro ochranu osob proudový chránič (FI).

VAROVÁNÍ: Práce za deště nebo ve vlhkém popř. mokrém prostředí může vést k životně nebezpečnému úderu elektrickým proudem. Zohledněte povětrnostní poměry. Udržujte stroj suchý. Pokud stroj nepoužíváte, uskladněte jej v suchu.

VAROVÁNÍ: Nebezpečí výbuchu! Horkovzdušné dmýchadlo může hořlavé kapaliny a plyny výbušně zapálit. Nepracujte v prostředí ohroženém explozí. Před začátkem práce prozkoumejte okolí. Nepracujte v blízkosti nebo přímo na pohonných hmotách nebo plynových nádobách ani pokud jsou tyto prázdné.

VAROVÁNÍ: Nebezpečí požáru! Horko může zasáhnout a zapálit hořlavé materiály, jež se neviditelné ukrývají za bedněním, ve stropech, podlahách nebo dřevěných prostorech. Před začátkem práce zkontrolujte pracovní oblast a při nejasné situaci upusťte od nasazení horkovzdušného stroje. Stroj nedržte delší dobu směrovaný na stejné místo. Provozujte stroj vždy pod dohledem.

VAROVÁNÍ: Nebezpečí otravy! Při opracování umělých hmot, laků či podobných materiálů vznikají plyny, které mohou být agresivní nebo jedovaté. Zabraňte vdechování par, i pokud se tyto zdají nezávadné. Dbejte vždy na dobré větrání pracovního místa nebo noste ochrannou dýchací masku.

VAROVÁNÍ: Nebezpečí poranění! Proud horkého vzduchu může poranit osoby nebo zvířata. Dotyk horké trubky topného prvku nebo trysky vede k popálení kůže. Zadržte děti a jiné osoby daleko od stroje. Trubky topného prvku a trysky se v horkém stavu nedotýkejte. Nepoužívejte stroj k zahřátí kapalin nebo vysušení předmětů a materiálů, které se působením horkého vzduchu ničí.

VAROVÁNÍ: Nebezpečí poranění! Neúmyslný rozběh nebo nečekané zapnutí topení po inicializaci omezovače teploty může vést k poranění. Přesvědčte se, že je spínač při připojení na elektrickou síť vypnutý. Vypněte stroj, když zareagoval omezovač teploty.

Prohlášení o shodě

Leister Process Technologies, Riedstrasse, CH-6060 Sarnen/Schweiz potvrzuje, že tento výrobek v provedení daném námi do provozu splňuje požadavky následujících směrnic ES. Směrnice: 89/336/EHS, 73/23/EHS. Harmonizované normy: EN 55014-1, EN 55014-2, EN 61000-3-2, EN 61000-3-3, EN 60335-2-45.

6060 Sarnen, 01.09.2005

Christiane Leister, Owner

Likvidace

Elektronářadí, příslušenství a obaly by měly být dodány k opětovnému zhodnocení nepoškozujícímu životní prostředí. **Pouze pro země EU:** Nevyhazujte elektronářadí do domovního odpadu! Podle evropské směrnice 2002/96/ES o starých elektrických a elektronických zařízeních a jejím prosazení v národních zákonech musí být neupotřebitelné elektronářadí rozebrané shromážděno a dodáno k opětovnému zhodnocení nepoškozujícímu životní prostředí.

Technická data

		TRIAC S					TRIAC PID				
Napětí	[V]	42	100	120	200	230	42	100	120	200	230
Frekvence	[Hz]	50/60					50/60				
Výkon	[W]	1000	1400	1600	1400	1600	1000	1400	1600	1400	1600
Teplota	[°C]	20 – 700					20 – 600				
	[°F]	70 – 1290					70 – 1110				
Množství vzduchu	[l/min]	230					230				
(20°C)	[cfm]	8					8				
Hmotnost s kabelem	[kg]	1,3					1,4				
	[lbs]	2,8					3,0				
Rozměry L x ∅	[mm]	340 x 90, držadlo ∅ 56					340 x 90, držadlo ∅ 56				
Třída ochrany		II/ ⧈ (dvojitá izolace)					II/ ⧈ (dvojitá izolace)				
Hladina emisí L_{pA}	[dB]	65					65				

Prvky stroje

1. Tryska *, nástrčná **1.1**. Tryska *, šroubovací **2**. Šroub **3**. Trubice topného prvku pro nástrčné trysky * **3.1**. Trubice topného prvku pro šroubovací trysky * **4**. Chlazená ochranná trubice **5**. Teplotní stupnice **6**. Odkládací gumová patka **7**. Kabel síťového připojení **8**. Síťový spínač **9**. Vzduchový filtr **10**. Potenciometr pro nastavení teploty **11**. Digitální displej

Určující použití

Tento horkovzdušný stroj je při dodržení bezpečnostních předpisů a použití originálního příslušenství Leister určen ke všem horkovzdušným použitím uvedeným v tomto návodu k obsluze.

Použití
Svařování termoplastů a též jednotlivých elastoplastů a elastomerových bitumenů ve tvaru desek, trubek, profilů, těsnících pásků, povrstvených tkanin, fólií, pěn, dlaždic a pásů. Možné jsou následující postupy: svařování překrytím, drátem, páskem, topným prvkem a tavné pomocí trysek Leister
Nahřívání pro tvarování, ohýbání a napojování termoplastických polotovarů
Sušení vodou navlhčených povrchů
Smrštění smršťovacích hadiček, pájených spojek a též jako zabalení elektrokomponentů
Pájení měděných trubek, pájených spojek a kovových fólií
Rozmrazování zamrzlých vodovodních potrubí
Aktivace / povolení bezrozpouštědlových lepících materiálů a tavných lepidel
Zapalování dřevěných třísek, papíru, uhlí a slámy v ohništích

Montáž trysky

⚠ **Dotyk horké trysky může vést k těžkému popálení.** Před nasazením případně výměnou trysky nechte stroj zcela ochladit nebo použijte vhodný nástroj.

Spadnutá tryska může předmět zapálit. Trysky musí být na stroji namontovány pevně a spolehlivě.

Horká tryska může zapálit podložku. Odložte horkou trysku pouze na žáruvzdornou podložku.

Nesprávná nebo vadná tryska může vést k odrazu horkého vzduchu a poškodit stroj. Používejte pouze pro Váš stroj vhodné originální trysky podle tabulky.

U strojů s nástrčnou tryskou *:

Trysku **1** nasuňte na trubici topného prvku **3** a šroub **2** utáhněte.

U strojů se šroubovací tryskou *:

Trysku **1.1** našroubujte na trubici topného prvku **3.1** a utáhněte pomocí stranového klíče SW 17.

* Tryska není obsahem dodávky!

Uvedení do provozu

Kabel síťového připojení a zástrčku zkontrolujte, zda nejsou mechanicky poškozené!

Dbejte síťového napětí: síťové napětí musí souhlasit s údaji na typovém štítku stroje. Prodlužovací kabely musí mít průřez min. 2 x 1,5 mm^2.

Zapnutí:

A Nastavte spínač **8** na I. Nastavte potenciometr **10** dle potřeby, viz směrné hodnoty na teplotní stupnici **5**. Nahřívací doba činí ca. 3 min.

B Nastavte spínač **8** na I. Nastavte potenciometr **10** dle potřeby. Nastavená a skutečná teplota se zobrazí na displeji **11**. Nahřívací doba činí ca. 2 min. Kontrola teploty se provádí podle směrnice DVS 2207-3.

Vypnutí:

A B Pro ochlazení otočte potenciometr **10** do polohy 0. Když je stroj ochlazen, nastavte spínač **8** na 0.

Pracovní pokyny

- Leister Process Technologies a též servisní místa nabízejí zdarma kurzy v oblasti použití.
- Proveďte testovací svařování podle návodu ke svařování výrobce materiálu a národních norem nebo směrnic. Testovací svařování zkontrolujte. Svařovací teplotu podle potřeby přizpůsobte.

B Digitální displej / chybová hlášení

Ukazatel teploty:

300 skutečná hodnota

300 °C °F požadovaná hodnota, rozlišení 5 °C nebo 10 °F

Chybové hlášení:

Err Chybové hlášení

L8 kód chyby

Opatření při ohlášení chyby:

Otočte potenciometr do polohy 0 nebo stroj oddělte na ca. 5 sekund od síťového napětí (automatický reset). Nechte stroj ochladit. Zkontrolujte průchod vzduchu / vzduchový filtr a síťové napětí. Potenciometr opět nastavte na požadovanou hodnotu popř. stroj opět připojte na síťové napětí.

Zobrazí-li se poté znovu chybové hlášení, zkontaktujte servisní místo a udejte kód chyby.

Údržba, servis a opravy

- **Zkontrolujte vedení síťového připojení a zástrčku, zda nejsou přerušeny a mechanicky poškozeny.**
- **Před každou prací na stroji: vytáhněte síťovou zástrčku.**
- Stroj a větrací otvory udržujte vždy čisté, abyste dobře a bezpečně pracovali.
- Smí být použito pouze originální příslušenství Leister.
- Vzduchový filtr **9** při znečištění vyčistěte ve vypnutém stavu pomocí štětce. Poškozené nebo silně znečištěné filtry vyměňte.
- Při dosažení minimální délky uhlíků se motor ventilátoru automaticky vypne. Provozní doba uhlíků činí ca. 1600 hodin. Uhlíky nechte vyměnit autorizovaným servisním místem Leister.

Pokud stroj přes pečlivé výrobní a zkušební postupy jednou vypadne, nechte opravu provést v autorizovaném servisním místě Leister.

Záruka

Pro tento stroj existuje zásadní záruka jeden (1) rok od data prodeje (dokladem je faktura nebo dodací list).

Vzniklé vady budou odstraněny náhradní dodávkou nebo opravou. Topné články jsou z této záruky vyloučeny.

Další požadavky jsou, s výhradou zákonných ustanovení, vyloučeny.

Poškození, jež souvisí s přirozeným opotřebením, přetížením nebo nesprávným zacházením, jsou ze záruky vyloučeny.

Žádný nárok nemají stroje, jež byly kupujícím přestavěny nebo pozměněny.

Your authorised Service Centre is:

Leister Process Technologies
Riedstrasse
CH-6060 Sarnen/Switzerland

phone +41 41 662 74 74
fax +41 41 662 74 16

www.leister.com
sales@leister.com

BA TRIAC PID / TRIAC S /09.2005/05.2007/Artikel Nr. 123.040